GAZ-TEST.RU

ИГОЛЬЧАТЫЕ ВЕНТИЛИ

VN5 серия

Рабочая температура от **-60** до **+232** °C
Максимальное рабочее давление **345** бар

СЕРИИ VN5
Регулировка и отсечение потока

ИГОЛЬЧАТЫЕ ВЕНТИЛИ СЕРИИ VN5
Рабочее давление: 345 бар (5000 фунтов/кв.дюйм) при 37 °C (100 °F)

ОСОБЕННОСТИ

Конфигурация
- 2 -х ходовой
- I2-х ходовой угловой
- 3-х ходовой

Тарельчатые пружины
- Обеспечивают постоянную нагрузку на шевронное уплотнение, компенсируя термическое расширение.
- Реже требуется подтяжка уплотнения.

Шевронное уплотнение
2 -х составное уплотнение штока.

Цельная конструкция корпуса
Уменьшает количество потенциальных мест течей.

Уплотнительный болт
Позволяет подтянуть уплотнение штока, не снимая кран с линии.

Накатанная хромированная резьба штока
Продлевает срок жизни вентиля.

Выбор наконечников штока
- Стандартный регулирующий шток
- Наконечник из эластомера
- V-образный шток

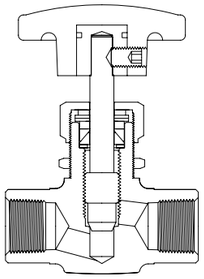

Материалы конструкции

Элемент конструкции		Материал корпуса крана		
		Нерж. сталь	Углеродистая сталь	Латунь
		Марка материала / Стандарт ASTM		
1	Круглая рукоятка	Нейлон с латунной вставкой		
2	Монтажный винт	Нержавеющая сталь		
3	Опциональная мет. рукоятка	Чёрный анодированный алюминий 2024 / B221		
4	Винт рукоятки	Сталь / A108		
5	Винт рукоятки	Нержавеющая сталь		
6	Уплотнительная гайка	Нерж. сталь 316 / A276	Оцинкованная сталь S45C /JIS G4051	C36000/B16 C3604/JIS H3250
7	Верхняя втулка	Нерж. сталь 316 / A276		
8	Тарельчатые пружины (2)(3)	Нерж. сталь 304 CP / JIS G4305 2 пружины: Серии VN5A и VN5B 3 пружины: Серии VN5C и VN5D		
9	Втулка уплотнения	Нерж. сталь 316 / A276		
10	**Шевронное уплотнение (2)**	PTFE / D1710		
11	**Нижняя втулка**	Нержавеющая сталь 316 / A276		
12	**Регулирующий шток**	Хромированная нерж. сталь 316/A276	Нержавеющая сталь 316 / A276	
13	**V-образный шток**			
14	**Наконечник из эластомера**			
	Невращающийся наконечник штока,	PCTFE/D1430		
15	Гайка крепленияна панель	Нержавеющая сталь 316 / A276		C36000/B16 C3604/JIS H3250
16	Корпус	F316 / A182	Оцинкованная сталь SF440A /JIS G3201	C37700/B283 C3771/JIS H3250

- Смачиваемые компоненты отмечены цветом.
- Смачиваемые компоненты обрабатываются смазкой на основе фторуглеводорода.

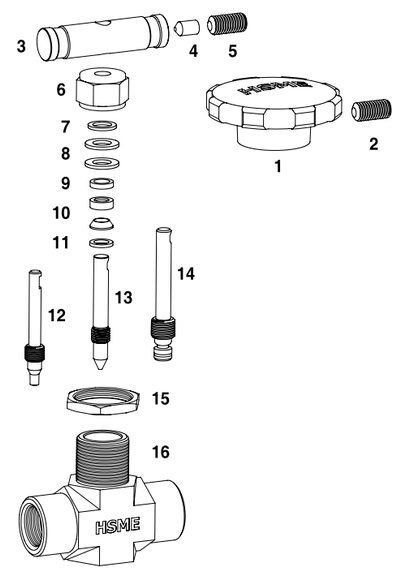

ИГОЛЬЧАТЫЕ ВЕНТИЛИ СЕРИИ VN5

Прямая конфигурация

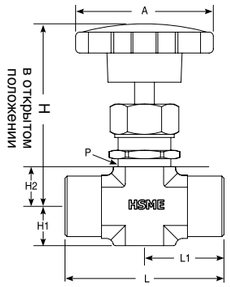

Угловая конфигурация

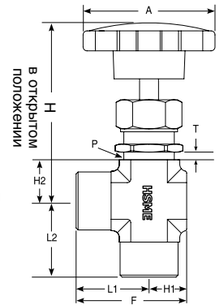

T

Толщина панели
от 3.2 до 6.4 мм
(от 1.8 до 1/4 дюйма)

Информация для оформления заказа и габаритные размеры.

Номер для заказа		Торцевые соединения: Вход	Торцевые соединения: Выход	CV	Проход, мм (дюйма)	Габаритные размеры, мм (дюйм): L	L1	L2	F	H	H1	H2	A	P
VN5A-	A2T-	1/8 дюйма обжимные фитинги		0.09	2.0 (.080)	49.3 (1.94)	24.9 (0.98)		32.8 (1.29)	63.5 (2.50)	9.7 (0.38)	11.2 (0.44)	35.1 (1.38)	11.9 (0.47)
	A3M-	3 мм обжимные фитинги												12.2 (0.48)
	F2N-	1/8 дюйма внутр. NPT				47.8 (1.88)	23.9 (0.94)		31.8 (1.25)					11.9 (0.47)
	M2N-	1/8 дюйма внешн. NPT				38.1 (1.50)	19.1 (0.75)		26.9 (1.06)					
	MA2N2T-	1/8 дюйма внешн. NPT и 1/8 дюйма обжимные фитинги				43.9 (1.73)	24.9 (0.98)	19.1 (0.75)	32.8 (1.29)					
VN5B-	A4T-	1/4 дюйма обжимные фитинги		0.37	4.4 (.172)	57.6 (2.27)	28.7 (1.13)		38.4 (1.51)	63.5 (2.50)	9.7 (0.38)	11.2 (0.44)	35.1 (1.38)	13.5 (0.53)
	A6M-	6 мм обжимные фитинги												
	A8M-	8 мм обжимные фитинги				59.4 (2.34)	29.7 (1.17)		39.1 (1.54)					
	F2N-	1/8 дюйма внутр. NPT				41.1 (1.62)	20.6 (0.81)		30.2 (1.19)					
	M2N-	1/8 дюйма внешн. NPT												
	M4N-	1/4 дюйма внешн. NPT				50.0 (1.97)	24.9 (0.98)		34.5 (1.36)					
	MA4N4T-	1/4 дюйма внешн. NPT и 1/4 дюйма обжимные фитинги				53.6(2.11)	28.7 (1.13)	24.9 (0.98)	38.4 (1.51)					
VN5C-	A6T-	3/8 дюйма обжимные фитинги		0.73	6.4 (.250)	65.5 (2.58)	32.8 (1.29)		45.5 (1.79)	75.4 (2.97)	12.7 (0.50)	14.0 (0.55)	47.5 (1.87)	19.8 (0.78)
	A8T-	1/2 дюйма обжимные фитинги				71.1 (2.80)	35.6 (1.40)		48.3 (1.90)					
	A10M-	10 мм обжимные фитинги				66.0 (2.60)	33.0 (1.30)		45.7 (1.80)					
	A12M-	12 мм обжимные фитинги				71.1 (2.80)	35.6 (1.40)		48.3 (1.90)					
	F4N-	1/4 дюйма внутр. NPT				53.8 (2.12)	26.9 (1.06)		39.6 (1.56)					
	F4R-	1/4 дюйма внутр. коническая ISO												
	M6N-	3/8 дюйма внешн. NPT				62.5 (2.25)	28.4 (1.12)		41.1 (1.62)					
	MA4N6T-	1/4 дюйма внешн. NPT и 3/8 дюйма обжимные фитинги				61.5 (2.42)	32.8 (1.29)	28.4 (1.12)	45.5 (1.79)					
	MA6N6T-	3/8 дюйма внешн. NPT и 3/8 дюйма обжимные фитинги												
	MA6N8T-	3/8 дюйма внешн. NPT и 1/2 дюйма обжимные фитинги				64.0 (2.52)	35.6 (1.40)		48.3 (1.90)					
	MF4N-	1/4 дюйма внешн. NPT и 1/4 дюйма внутр. NPT				55.6 (2.19)	26.9 (1.06)		39.6 (1.56)					
VN5D-	A8T-	1/2 дюйма обжимные фитинги		1.8	9.5 (.375)	96.5 (3.80)	48.3 (1.90)		67.3 (2.65)	99.3 (3.91)	19.1 (0.75)	19.1 (0.75)	76.2 (3.00)	26.2 (1.03)
	A12T-	3/4 дюйма обжимные фитинги												
	A12M-	12 мм обжимные фитинги												
	A18M-	18 мм обжимные фитинги												
	F6N-	3/8 дюйма внутр. NPT				76.2 (3.00)	38.1 (1.50)		57.2 (2.25)	98.6 (3.88)				
	F6R-	3/8 дюйма внутр. коническая ISO												
	F8N-	1/2 дюйма внутр. NPT												
	F8R-	1/2 дюйма внутр. коническая ISO												
	M8N-	1/2 дюйма внешн. NPT												
	MF8N-	1/2 дюйма внешн. NPT и 1/2 дюйма внутр. NPT												

Игольчатые вентили серии VN5

Значения приведены для вентилей с регулирующим и V-образным штоком.

Зависимость давления от температуры

- У вентилей с наконечником из эластомера (PCTFE) максимальная рабочая температура ограничена 93 °C (200 °F).

Материал		Нерж. сталь 316	Угл. сталь	Латунь
ASME группа		TABLE 2-2.2	N/A	N/A
ASME класс		2080	N/A	N/A
Температура °F	Температура °C	Рабочее давление, Бар (фунт/кв.дюйм)		
от - 65 до -20	от -53 до -28	344 (5000)	-	206 (3000)
от -20 до 100	от -28 до 37	344 (5000)	206 (3000)	206 (3000)
200	93	296 (4293)	188 (2730)	161 (2350)
250	121	281 (4085)	185 (2695)	151 (2200)
300	148	267 (3877)	183 (2660)	141 (2050)
350	176	256 (3719)	180 (2615)	101 (1470)
400	204	246 (3562)	-	26 (390)
450	232	237 (3437)	-	-
500	260	228 (3310)	-	-
600	315	215 (3130)	-	-

Количество оборотов рукоятки - Cv

при 37 °C (100 °F)

СЕРИИ VN5A, VN5B, VN5C

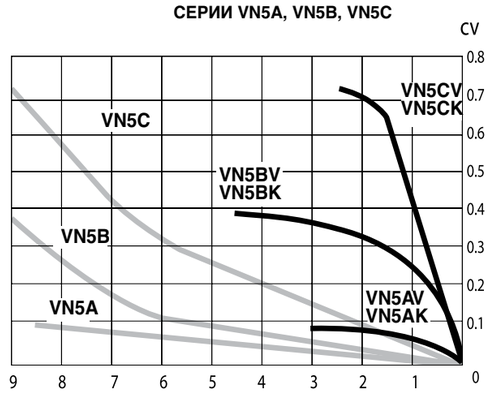

Количество оборотов рукоятки

СЕРИЯ VN5D

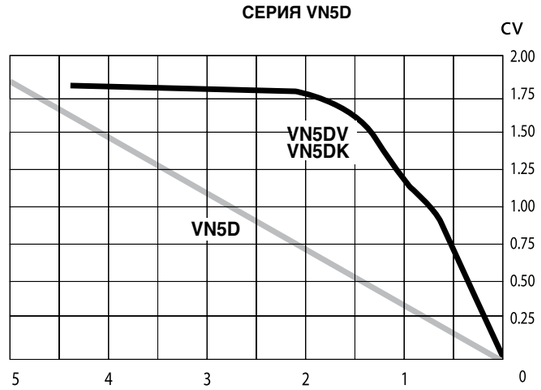

Количество оборотов рукоятки

КАК ЗАКАЗАТЬ

Подберите базовый номер для заказа вентиля, уплотнения и опции.

Шаг 1. Выберете базовый номер для заказа.
Пример: **VN5B-A4T-**

Для заказа низкотемпературной версии вентиля добавьте "**LT**" в номер для заказа.

Пример: VN5A-A2T-**LT**-SS

Для формирования полного номера выберете опции и материал вентиля.

	Шаг 2	Шаг 3	Шаг 4	Шаг 5	Шаг 6
VN5B-A4T-	VN5B**V**-A4T- VN5B**K**-A4T-	- VN5B**K**-A4T-**A**-	- -	VN5BV-A4T-**SG**- -	VN5BV-A4T-**SG-SS** VN5B**K**-A4T-**A-SS**

Таблица обозначений

Шаг 2. Наконечник штока	Шаг 3. Конфигурация
• **Nil**: Стандартный регулирующий наконечник штока • **V-**: V-образный шток • **K-**: Наконечник из эластомера (PCTFE) Вставьте обозначение после базового номера для заказа.	• **Nil**: Прямая • **A-**: Угловая Для заказа 3-х ходовой конфигурации свяжитесь с представительством.

Шаг 4. Рукоятка	Шаг 5. Исполнение под сернистые газы	Шаг 6. Материал корпуса
• **Nil**: Круглая рукоятка • **AH-**: Алюминиевая анодированная рукоятка.	• **SG-**	• **SS**: Нержавеющая сталь марки 316 • **C**: Углеродистая сталь • **B**: Латунь