GAZ-TEST.RU

ЭКОНОМИЧНЫЕ ШАРОВЫЕ КРАНЫ

VB1 серия

Рабочая температура от **-60** до **+226** °C
Максимальное рабочее давление **137** бар

ТОРЦЕВЫЕ СОЕДИНЕНИЯ от 6 до 25мм (1/4 до 1 дюйма).

РАБОЧЕЕ ДАВЛЕНИЕ до 137 бар.

РАБОЧЕЕ ДАВЛЕНИЕ:

- Нержавеющая сталь и латунь с сёдлами из PTFE: 68,9 бар (1000 фунт/кв.дюйм).
- Нержавеющая сталь с сёдлами из TFM: 137 бар (2000 фунт/кв.дюйм).

Трубные адаптеры

Краны с рычажной рукояткой

ОСОБЕННОСТИ

- Кованый корпус.
- Исполнение из нержавеющей стали и латуни.
- Стандартно рычажная рукоятка.
- Защита от выстреливания штока.
- Полированный шар, для лёгкого открытия/закрытия.
- Плавающий шар компенсирует износ сёдел.
- Превосходная герметичность на всём диапазоне давлений.
- Трубный адаптер позволяет устанавливать кран в любом положении.

Рукоятка “бабочка”

ПРИМЕНЕНИЕ

- Разработан для газовых, жидкостных и вакуумных систем. Рассчитаны для работы в тяжёлых условиях.
- Краны рассчитаны на работу в полностью открытом и полностью закрытом положении

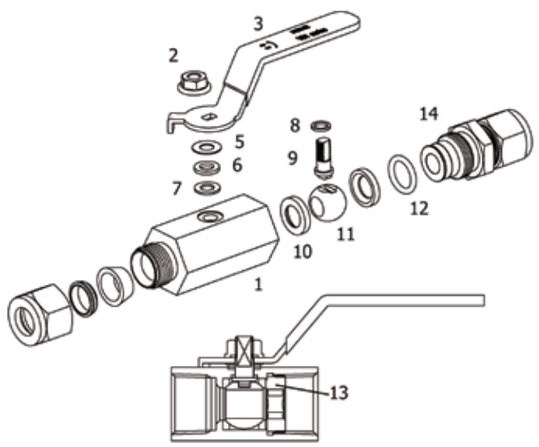

МАТЕРИАЛЫ КОРПУСА КРАНА

No.	Элемент конструкции		Материалы корпуса крана	
	Внутренняя резьба	Обжимные фитинги	Нержавеющая сталь	Латунь
			Материал Grade/Стандарт ASTM	
1	**Шестигранный корпус**		Нерж. сталь 316/A276, A479	B16, JIS H3250
2	Крепёжная гайка		Нержавеющая сталь 304	
3	Рукоятка		Нержавеющая сталь 304 рычажная рукоятка с покрытием ПВХ	
4			Опционально сталь покрытая никелем	
5	Шайба		Нержавеющая сталь	
6	Втулка		Нержавеющая сталь 304/A276, A479	
7	Верхнее уплотнение		PTFE / D1710	
8	**Нижнее уплотнение**			
9	**Шток**		Нержавеющая сталь 316/A276, A479	
10	**Сёдла (2)**		PTFE / D1710, optional TFM 1600	
11	**Шар**		Нержавеющая сталь 316/A276	
12	-	Уплотн. кольца	FKM	NBR
13,14	13. **Вставка**	14. **Торцевые соединения**	Нерж. сталь 316/A276, A479	B16, JIS H3250

ЗАВОДСКИЕ ИСПЫТАНИЯ И ОЧИСТКА

- Каждый кран тестируется азотом на давлении 69 бар.
- Сёдла тестируются на полное отсутствие утечек.
- Каждый кран очищается согласно процедуре HSME CS-01.
- Опционально доступна очистка под кислород CS-11 согласно стандарту ASTM G93 Level C.

ЗАВИСИМОСТЬ ДАВЛЕНИЯ ОТ ТЕМПЕРАТУРЫ

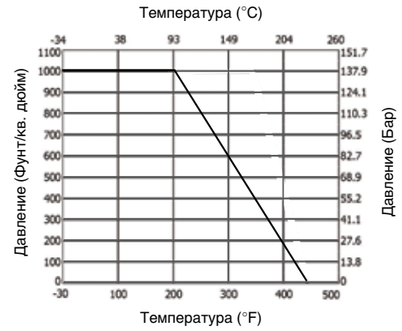

Сёдла PTFE на кранах из нержавеющей стали и латуни

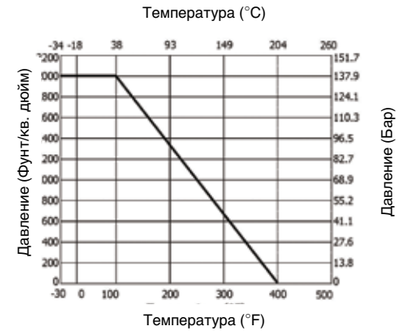

Сёдла из TFM 1600 на кранах из нержавеющей стали

ИНФОРМАЦИЯ ДЛЯ ЗАКАЗА И ГАБАРИТНЫЕ РАЗМЕРЫ

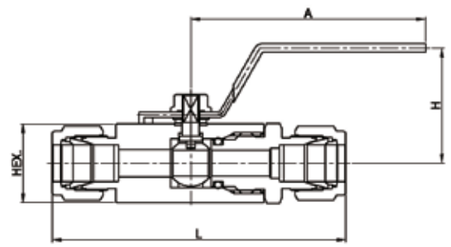

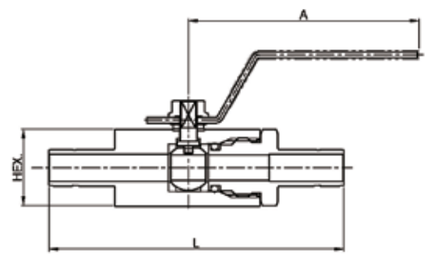

Торцевые соединения в виде трубного адаптера

Номер для заказа		Торцевые соединения	Cv	Проход мм (дюйм)	Габаритные размеры, мм (дюйм)			
					L	H	Шестигранник	A
VB1A-	A4T-SS	1/4 дюйма обжимные фитинги	1.25	5 (0.2)	79 (3.11)	31 (1.22)	17 (11/16)	59.5 (2.34)
	A4TA-SS	1/4 дюйма трубные адаптеры			76 (2.99)			
	A6M-SS	6мм обжимные фитинги			79 (3.11)			
	F4N-SS	1/4 дюйма внутр. NPT	1.35		41.9 (1.65)			
VB1B-	A6T-SS	3/8 дюйма обжимные фитинги	2.5	7.5 (0.3)	90 (3.54)	40 (1.57)	20.64 (13/16)	81 (3.19)
	A6TA-SS	3.8 дюйма трубные адаптеры			88.1 (34.7)			
	A10M-SS	10мм обжимные фитинги			90 (3.54)			
	F6N-SS	3/8 дюйма внутр. NPT			45 (1.77)			
VB1C-	A8T-SS	1/2 дюйма обжимные фитинги	9.25	9 (0.35)	98 (3.86)	42 (1.65)	27 (1 1/16)	
	A8TA-SS	1/2 дюйма трубные адаптеры			103.6 (4.08)			
	A12M-SS	12мм обжимные фитинги			98 (3.86)			
	F8N-SS	1/2 дюйма внутр. NPT			56.1 (2.21)			
VB1D-	A10T-SS	5/8 дюйма обжимные фитинги	10.6	12.5 (0.49)	108 (4.25)	51 (2.00)	32 (1 1/4)	102.5 (4.04)
	A12T-SS	3/4 дюйма обжимные фитинги	12.65		109 (4.29)			
	A16M-SS	16мм обжимные фитинги	10.6		108 (4.25)			
	F12N-SS	3/4 дюйма внутр. NPT	12.65		60 (2.36)			
VB1E-	A16T-SS	1 дюйм обжимные фитинги	17.35	16 (0.63)	133 (5.23)	55 (2.16)	38 (1 1/2)	
	F16N-SS	1 дюйма внутр. NPT			78.1 (3.07)			

Все указанные размеры даны лишь в справочных целях. Размеры кранов с обжимными фитингами указаны при не затянутых фитингах.

КАК ЗАКАЗАТЬ

Для заказа выберете базовый номер крана.	Пример: VB1A-A4T-SS
Для заказа крана из латуни замените “**SS**“ на “**B**“.	Пример: VB1A-A4T-**B**
Для заказа крана на 137 бар с сёдлами из TFM1600 вставьте “**TF**” в номер крана.	Пример: VB1A-A4T- **TF**-SS
Для заказа крана с рукояткой “бабочка” вставьте “**BF**” в номер крана.	Пример: VB1A-A4T-TF-**BF**-SS
Для заказа низкотемпературной серии крана вставьте “**LT**” в номер крана.	Пример: VB1A-A4T-**LT**-SS

ПОДБОР КОМПОНЕНТОВ СИСТЕМЫ

Тщательно проводите подбор компонентов для вашей системы. Ответственность за подбор крана под рабочее давление, рабочую температуру системы, а так же за правильный монтаж и эксплуатацию оборудования лежит на конечном пользователе. Компания HSME не несёт ответственности за неправильный подбор оборудования, монтаж, а так же эксплуатацию.