GAZ-TEST.RU

ЦАПФОВЫЕ КРАНЫ

VTB серия

Рабочая температура от **-17** до **+232** °C
Максимальное рабочее давление **689** бар

РАБОЧЕЕ ДАВЛЕНИЕ СЕРИИ VTB6 413 бар (6000 фунт/кв.дюйм)
РАБОЧЕЕ ДАВЛЕНИЕ СЕРИИ VTB10 689 бар (10000 фунт/кв.дюйм)
от 6 до 12 мм (от 1/4 до 1/2 дюйма)
НЕРЖАВЕЮЩАЯ СТАЛЬ

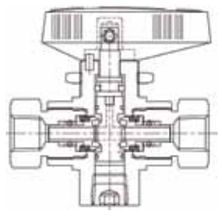

- 2-х Ходовые

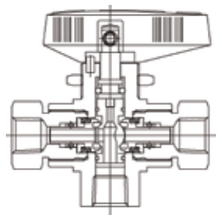

- 3-х Ходовые

ОСОБЕННОСТИ

- Спроектированы для газовых, жидкостный и вакуумных систем.
- Цапфовая конструкция шара, с защитой от выстреливания.
- Рукоятка указывает направление потока.
- Направление потока указано сверху штока.
- Монтаж на панель в базовом исполнении.
- Возможна установка пневмопривода (опция).

МАТЕРИАЛЫ КОНСТРУКЦИИ КРАНА

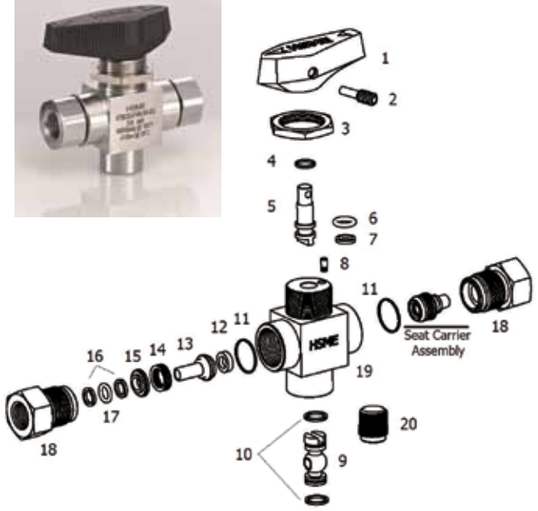

Элемент конструкции		Краны из нержавеющей стали	
		Марка стали / Стандарт ASTM	
		VTB6, VTB63	VTB10, VTB103
1	Рукоятка	Чёрная нейлоновая ручка с латунной вставкой	
2	Установочный винт	Нержавеющая сталь	
3	Гайка крепления на панель	A479, A276 Type316	
4	Сальник штока	PEEK	
5	**Шток покрытый PTFE**	Нерж. сталь 316 A479, A276	
6	**Уплотнительное кольцо**	PTFE	
7	**Уплотнительное кольцо штока**	FKM	
8	Стопор	Нержавеющая сталь	
9	**Цапфа**	Нерж. сталь 316 ASTM A276	
10	**Уплотнительное кольцо цапфы (2)**	PEEK	
11	**Уплотнения торцевых соединений (2)**	PTFE	
12	**Сёдла(2)**	PCTFE	PEEK
13	**Упор сёдла (2)**	Нерж. сталь 316 ASTM A276	
14	**Тарельчатые пружины (12)**	Нерж. сталь 631 ASTM A313	
15	**Упор пружины (2)**	Нерж. сталь 316 A276	
16	**Фиксатор уплотнительного кольца (4)**	PTFE	
17	**Упор уплотнительного кольца (2)**	FKM	
18	**Торцевые соединения (2)**	Нерж. сталь 316 A479, A276	
19	**Корпус**		
20	**Заглушка для 2-х ходового исполнения**		

- Стрелка на ручке указывает направление потока.

- Смачиваемые элементы выделены цветом.
- Смачиваемые элементы обработаны смазкой на основе силикона.

ТЕХНИЧЕСКАЯ ИНФОРМАЦИЯ

Серия крана	Материал сёдел	Материал уплотнительных колец	Рабочее давление при 38 ° C (100 °F) бар (фунт/кв.дюйм)	Рабочая температура °C (°F)	Конфигурация
VTB6	PCTFE	FKM	413 (6000)	от - 17 до 121 (0 до 250)	2-ходовой
VTB63					3-ходовой
VTB10	PEEK		689 (10 000)	от - 17 до 232 (0 до 450)	2-ходовой
VTB103					3-ходовой
VTB6C	PEEK	HNBR	413 (6000)	от - 40 до 120 (-40 до 250)	2-ходовой
VTB63C					3-ходовой

ЗАВОДСКИЕ ИСПЫТАНИЯ И ОЧИСТКА

- Каждый кран тестируется азотом при давлении 69 бар.
- Уплотнения штока тестируются на полное отсутствие утечек
- Каждый кран очищается согласно процедуре HSME CS-01.
- Опционально доступна очистка под кислород согласно стандарту ASTM G93 Level C.

ПРИМЕНЕНИЕ

- При первичном открытии может потребоваться большее усилие.
- Разработаны для работы в газовых, жидкостных и вакуумных системах.
- 2-х ходовые краны служат для отсечения потока.
- 3-х ходовые краны позволяют подавать среду из любого входа с максимально возможным давлением.
- Серии VTB6C и VTB63C разработаны для КПГ систем.

2-Х ХОДОВЫЕ СЕРИИ VTB6 И VTB10
90° открыт/закрыт
3-Х ХОДОВЫЕ СЕРИИ VTB63 И VTB103
180° открыт/закрыат
СЕРИИ VTB6C И VTB63C
для применения в КПГ системах

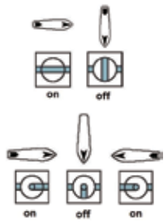

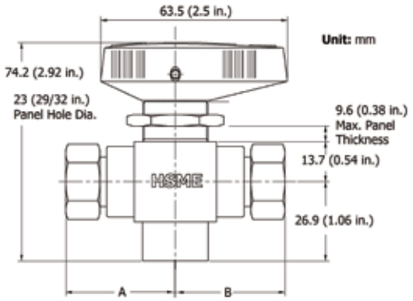

ИНФОРМАЦИЯ ДЛЯ ОФОРМЛЕНИЯ ЗАКАЗА И ГАБАРИТНЫЕ РАЗМЕРЫ.

Номер для заказа		Торцевые соединения			Проход мм (дюйм)	Cv		Габаритные размеры мм (дюйм)	
2-ходовые, 3-ходовые		2-ходовые		3-ходовые					
		Вход	Выход	Нижнее соединение		2-ходовые	3-ходовые	A	B
2-х ходовые VTB6-VTB10-	A4T-SS	1/4 дюйма обжимные фитинги		1/4 дюйма внутр. NPT	4.8 (0.188)	1.6	0.75	52.6 (2.07)	52.6 (2.07)
	A6T-SS	3/8 дюйма обжимные фитинги				1.4		55.6 (2.19)	55.6 (2.19)
	A8T-SS	1/2 дюйма обжимные фитинги				1		58.4 (2.30)	58.4 (2.30)
3-х ходовые VTB63-VTB103--	A6M-SS	6 мм обжимные фитинги				1.6		52.6 (2.07)	52.6 (2.07)
	A8M-SS	8 мм обжимные фитинги				1.5		52.6 (2.07)	52.6 (2.07)
	A10M-SS	10 мм обжимные фитинги				1.3		55.9 (2.20)	55.9 (2.20)
CNG Valve VTB6C-VTB63C	A12M-SS	12 мм обжимные фитинги				1		58.4 (2.30)	58.4 (2.30)
	F2N-SS	1/8 дюйма внутр. NPT				1.2		37.3 (1.47)	37.3 (1.47)
	F4N-SS	1/4 дюйма внутр. NPT				1		37.3 (1.47)	37.3 (1.47)

Все указанные размеры даны лишь в справочных целях. Размеры кранов с обжимными фитингами указаны при не затянутых фитингах.

ИНФОРМАЦИЯ ДЛЯ ЗАКАЗА: Чтобы заказать кран выберете номер для заказа. Пример: VTB6-A4T-SS

- Опциональная металлическая рукоятка

- Рамка под замок

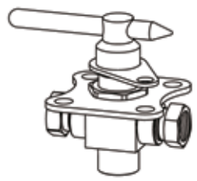

ОПЦИОНАЛЬНАЯ МЕТАЛЛИЧЕСКАЯ РУКОЯТКА

Чтобы заказать кран с металлической рукояткой вставьте “SH” в номер для заказа. **Пример**: VTB6-A4T-SH-SS

ОПЦИОНАЛЬНАЯ РАМКА ПОД ЗАМОК

Опция применима для 2-х и 3-х ходовых кранов с металлической ручкой. Позволяет зафиксировать кран в открытом/закрытом с помощью замка. Замок в комплекте не поставляется. Чтобы заказать опцию вставьте “LD” в номер для заказа. **Пример**: VTB6-A4T-LD-SS

ПАРАМЕТРЫ РАСХОДА при 20 °C (70 °F)

Конфигурация крана	Перепад давления до атмосферного (Δ p) бар (фунт/кв.дюйм)	Вода ст. гал/мин (л/мин)	Воздух ст. фут 3/мин (ст.л/мин)
2-х ходовой Cv 1.2	0.68 (10)	3.8 (14)	14 (390)
	3.4 (50)	8.5 (32)	36 (1000)
	6.8 (100)	12 (45)	64 (1800)
	10.3 (150)	15 (56)	92 (2600)
	41.3 (600)	29 (100)	340 (9600)
	68.9 (1000)	38 (140)	570 (16 100)
3-х ходовой Cv 0.75	0.68 (10)	2.4 (9.0)	8 (220)
	3.4 (50)	5.3 (20)	23 (650)
	6.8 (100)	7.5 (28)	40 (1100)
	10.3 (150)	9.2 (34)	57 (1600)
	41.3 (600)	18 (68)	210 (5900)
	68.9 (1000)	24 (90)	350 (9900)

ЗАВИСИМОСТЬ ТЕМПЕРАТУРЫ ОТ ДАВЛЕНИЯ

Характеристика зависит от материалов сёдел и уплотнительных колец.

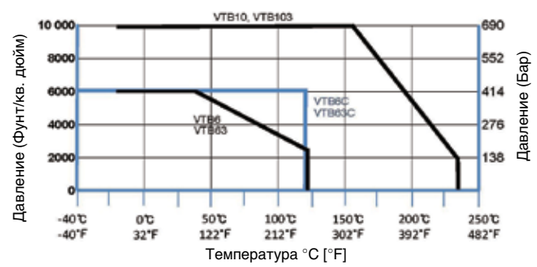

ПОДБОР КОМПОНЕНТОВ СИСТЕМЫ

Тщательно проводите подбор компонентов для вашей системы. Ответственность за подбор крана под рабочее давление, рабочую температуру системы, а так же за правильный монтаж и эксплуатацию оборудования лежит на конечном пользователе. Компания HSME не несёт ответственности за неправильный подбор оборудования, монтаж, а так же эксплуатацию.