GAZ-TEST.RU

ЛИНИИ РАСПРЕДЕЛИТЕЛЬНЫЕ

A серия

Рабочая температура от **-60** до **+454** °C
Максимальное рабочее давление **300** бар

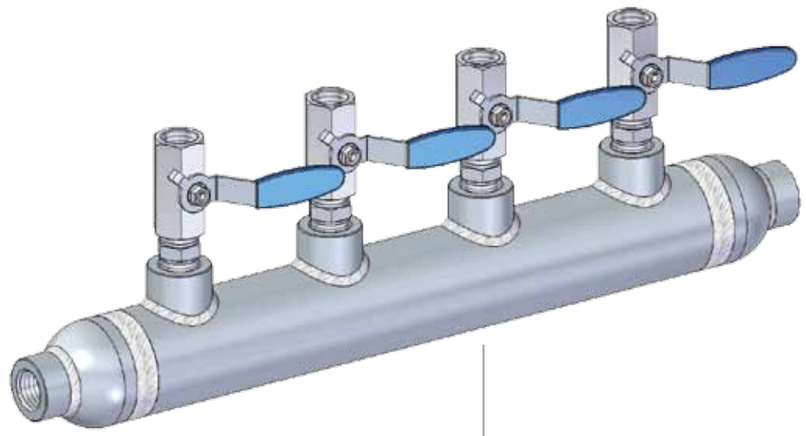

РАСПРЕДЕЛИТЕЛЬНАЯ ЛИНИЯ СЕРИИ “А”

Возможно изготовления любой конфигурации.

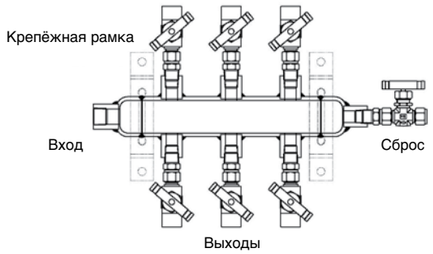

Размер трубы / Материал
1 или 2 дюйма трубы
Нержавеющая сталь

Соединение с основной линией
Фланец
Резьба, шаровой кран или игольчатый вентиль

Выходы
Одно - или двухсторонняя конфигурация
Количество выходов: от 2 до 20

Сброс
Резьба, шаровой кран или игольчатый вентиль

ОСОБЕННОСТИ И ИНФОРМАЦИЯ ПО ОФОРМЛЕНИЮЗАКАЗА

Для заказа распределительной гребёнки поставьте артикул “А” и подберите остальные характеристики по таблицам ниже.

1. Труба

Выберете диаметр трубы, тип и маркустали.

Труба					
Размер	**(1)D**	**Тип**	**(1)D**	**Марка стали**	**(1)D**
1 дюйм	**1**	SCH40	**4**	Нерж. сталь 316	**SS**
		SCH80	**8**	Нерж. сталь 316L	**SSL**
2 дюйм	**2**	SCH160	**16**	Нерж. сталь 304	**S4**
		SCH XXS	**X**	Нерж. сталь 304L	**S4L**

Пример: A**28SS**

(1) D: Обозначение

2. Конфигурация и количество выходов.

Выберете одно-и двухстороннюю конфигурацию и количество выходов.

Односторонний Обозначение: S	Двухсторонний Обозначение: D
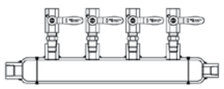	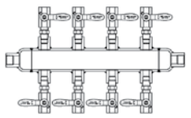

Пример: A28SS-**D10**

Таблица выбора торцевыхсоединений

Торцевые соединения		Шаровой кран		Игольчатый вентиль	
Торцевые соединения	**(1)D**	**Рычажная рукоятка**	**Рукоятка бабочка**	**Мет. рукоятка**	**Круглая рукоятка**
Внутр. резьба		**BL**	**BB**	**NB**	**NR**
1/2 дюйма NPT	**F1**	BLF1	BBF1	NBF1	NRF1
3/4 дюйма NPT	**F2**	BLF2	BBF2	NBF2	NRF2
1 дюйма NPT	**F3**	BLF3	BBF3	NBF3	NRF3
1/2 дюйма BSPT	**F4**	BLF4	BBF4	NBF4	NRF4
3/4 дюйма BSPT	**F5**	BLF5	BBF5	NBF5	NRF5
Внешн. резьба					
1/2 дюйма NPT	**M1**	BLM1	BBM1	NBM1	NRM1
3/4 дюйма NPT	**M2**	BLM2	BBM2	NBM2	NRM2
1 дюйма NPT	**M3**	BLM3	BBM3	NBM3	NRM3
1/2 дюйма BSPT	**M4**	BLM4	BBM4	NBM4	NRM4
3/4 дюйма BSPT	**M5**	BLM5	BBM5	NBM5	NRM5
Обжимные фитинги					
1/2 дюйма	**A8T**	BLA8T	BBA8T	NBA8T	NRA8T
3/4 дюйма	**A12T**	BLA12T	BBA12T	NBA12T	NRA12T
1 дюйм	**A16T**	BLA16T	BBA16T	NBA16T	NRA16T
12 мм	**A12M**	BLA12M	BBA12M	NBA12M	NRA12M
Фланец					
1 дюйм класс 150 RF	**FL1**	-	-	-	-
1 дюйм класс 300 RF	**FL2**	-	-	-	-

3. Входгребёнки

Выберете подходящее соединение из таблицы.

Пример: A28SS-D10-**F1**-

4. Выходгребёнки

Выберете подходящее соединение из таблицы.

Пример: A28SS-D10-F1-**BLF1**-

5. Продувочныйвыход

Выберете подходящее соединение из таблицы.
Добавьте “**P**” есливамнужназаглушкана продувочныйвыход.

Пример: A28SS-D10-F1-BLF1-**F1**-
Пример: A28SS-D10-F1-BLF1-F1**P**-

6. Крепёж

Добавьте “**M**” кномерудляоформлениязаказа если необходим крепёж длягребёнки.

Пример: A28SS-D10-F1-BLF1-F1P-**M**

В комплект входят 2 комплекта крепежа для одной гребёнки.