GAZ-TEST.RU

ВЕНТИЛИ ВЫСОКОТЕХНОЛОГИЧНЫЕ

VNS6, VNS10 серия

Рабочая температура от **-60** до **+648** °C
Максимальное рабочее давление **689** бар

ИГОЛЬЧАТЫЕ ВЕНТИЛИ СЕРИИ VNS6 И VNS10

Рабочее давление: 689 бар (10000 фунт/кв.дюйм) при 37 °C (100 °F)

ОСОБЕННОСТИ

- Рабочая температура с уплотнениями PCTFE до 232 °C (450 °F) и до 648 °C (1200 °F) с уплотнениями Grafoil.
- Опциональный подпружиненный вращающийся наконечник штока обеспечивает лучшую герметичность при скачках температуры.
- Дополнительное уплотнение штока при полностью открытом вентиле обеспечивает герметичность, даже при изношенных уплотнениях штока.
- Возможность подтянуть уплотнения не снимая вентиль с линии.

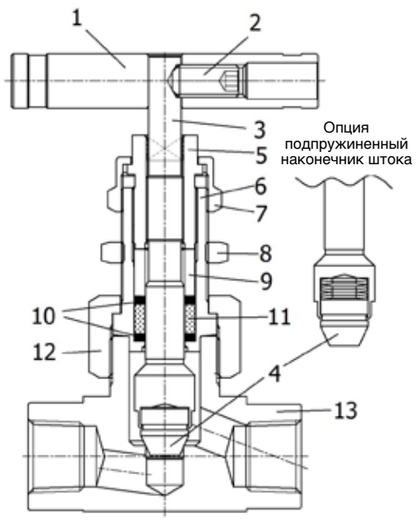

Материалы конструкции

	Элемент конструкции	Материал корпуса крана	
		Нержавеющая сталь	Сплав C276
		Марка материала/Спецификация ASTM	
1	Рукоятка	Нерж. сталь 316/A276, Опциональная черная алюминиевая анодированная рукоятка	
2	Установочный винт	Нержавеющая сталь	
3	Шток	Нерж. сталь 316/A276 и A479 хромированная	C276/B574
4	**Вращающийся наконечник**	Тип 630/A564,Опционально Сплав 80A/B637 с тарельчатыми пружинами из Инконели 718	
5	Уплотнительный болт	Нерж. стали 316/A276 или A479	
6	**Корпус вентиля**	Нерж. сталь 316/A276 или A479	C276/B574
7	Гайка	Нерж. сталь 316/A276 или A479	
8	Гайка крепления на панель		
9	**Втулка**	Нерж. сталь 316/A276 или A479	C276/B574
10	**Упоры уплотнения (2)**		
11	**Уплотнение**	PTFE/D1710, опционально Графит	
12	Соединительная гайка	Нерж. сталь 316/A276 или A479	
13	**Корпус**	Нерж. сталь 316/A276 или A479	C276/B574

- Смачиваемые части выделены цветом.
- Смачиваемые части обработаны никелевой смазкой.

ЗАВИСИМОСТЬ ДАВЛЕНИЯ ОТ ТЕМПЕРАТУРЫ

- Характеристики показаны при использовании графитового уплотнения.
- Для вентилей со стандартным уплотнением PTFE максимальная рабочая температура равна 232 °C (450 °F).

Серия VNS6			Серия VNS10
Класс по ASME	2500		N/A
Группа материалов	2.2	3.8	N/A
Название материалов	Нерж. сталь 316	C276	Нерж. сталь 316
Температура, °F (°C)	**Рабочее давление,** бар (фунт/кв. дюйм)		
-65 to 100 (-53 to 37)	413 (6000)	413 (6000)	689 (10 000)
200 (93)	355 (5160)	413 (6000)	640 (9290)
300 (148)	321 (4660)	413 (6000)	578 (8390)
400 (204)	294 (4280)	401 (5820)	530 (7705)
500 (260)	274 (3980)	381 (5540)	493 (7165)
600 (315)	259 (3760)	347 (5040)	466 (6770)
700 (371)	249 (3620)	326 (4730)	446 (6480)
800 (426)	242 (3520)	291 (4230)	429 (6230)
900 (482)	238 (3460)	258 (3745)	406 (5905)
1000 (537)	208 (3030)	208 (3030)	375 (5450)
1100 (593)	175 (2545)	185 (2685)	333 (4835)
1200 (648)	106 (1545)	118 (1715)	212 (3085)

- **Для графитового уплотнения** максимальная температура воздуха 523 °C (973 °F) и 648 °C (1200 °F) пара.

КОЛИЧЕСТВО ОБОРОТОВ РУКОЯТКИ - CV

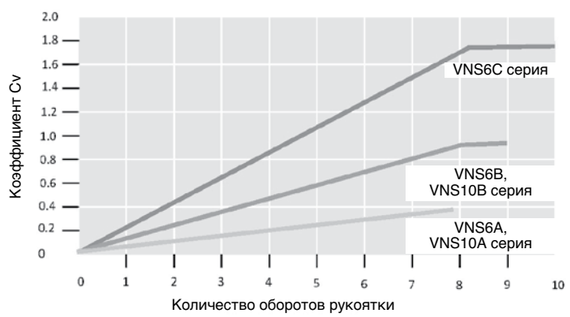

ИГОЛЬЧАТЫЕ ВЕНТИЛИ СЕРИЙ VNS6 И VNS10

Информация для оформления заказа и габаритные размеры

Вентили под приварку

Под приварку враструб	S мм (дюйм)
SW4T	7.1 (0.28)
SW6T	7.9 (0.31)
SW8T	9.7 (0.38)
SW4P	9.7 (0.38)

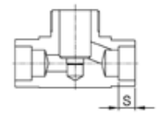

Прямая конфигурация

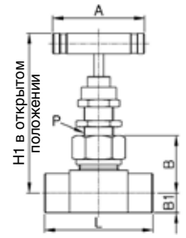

Угловая конфигурация

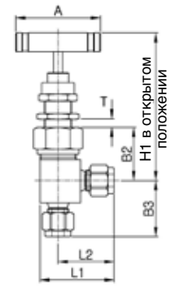

Серия вентиля	Длина, мм (дюйм) A
VNS6A	44.4 (1.75)
VNS6B,VNS10A	63.5 (2.50)
VNS6C, VNS10B	88.9 (3.50)

Крепление на панель, мм (дюйм)		
	P	T
Серия вентиля	Отверстие на панели	Толщина панели
VNS6A	15.1 (19/32)	Мин. 1.6 (1/16) Макс. 9.5 (3/8)
VNS6B	19.8 (25/32)	
VNS6C	26.2 (1 1/32)	

Серия VNS6

Номер для заказа		Торцевые соединения Вход / Выход	Cv	Габаритные размеры, мм (дюйм) L	L1	L2	B	B1	B2	B3
	Проход 4.0 (0.156)									
VNS6A-	A4T-SS	1/4 дюйма обжимные фит инги	0.35	61.0(2.40)	39.1(1.54)	29.5(1.16)	27.7(1.09)	9.7(0.38)	27.7(1.09)	37.6(1.48)
	A6M-SS	6 мм обжимные фитинги		61.0(2.40)	39.1(1.54)	29.5(1.16)			27.7(1.09)	37.6(1.48)
	A8M-SS	8 мм обжимные фитинги		61.0(2.40)	-	-			-	-
	F2N-SS	1/8 дюйма внутр. NPT		50.8(2.00)	32.3(1.27)	22.6(0.89)			32.5(1.28)	25.4(1.00)
	F4N-SS	1/4 дюйма внутр. NPT		52.3(2.06)	32.3(1.27)	22.6(0.89)			32.5(1.28)	25.4(1.00)
	M4N-SS	1/4 дюйма внешн. NPT		50.8(2.00)	35.1(1.38)	25.4(1.00)			27.7(1.09)	25.4(1.00)
	MF4N-SS	1/4 внешн. и внутр. NPT		51.6(2.03)	32.3(1.27)	22.6(0.89)			32.5(1.28	25.4(1.00)
	SW4T-SS	1/4 под приварку враструб		46.2(1.82)	31.8(1.25)	22.4(0.88)			27.7(1.09)	30.2(1.19)
	Проход 6.4 (0.25)									
VNS6B-	A6T-SS	3/8 дюйма обжимные фитинги	0.86	71.9(2.83)	45.5(1.79)	32.8(1.29)	34.0(1.34)	12.7(0.50)	31.0(1.22)	42.2(1.66)
	A8T-SS	1/2 дюйма обжимные фитинги		77.2(3.04)	48.3(1.90)	35.6(1.40)			34.0(1.34)	41.9(1.65)
	A10M-SS	10 мм обжимные фитинги		72.4(2.85)	45.7(1.80)	33.0(1.30)			34.3(1.35)	39.4(1.55)
	A12M-SS	12 мм обжимные фитинги		77.2(3.04)	48.3(1.90)	35.6(1.40)			34.0(1.34)	41.9(1.65)
	F4N-SS	1/4 внутр. NPT		57.2(2.25)	38.1(1.50)	25.4(1.00)			37.3(1.47)	28.4(1.12)
	F6N-SS	3/8 внутр. NPT							37.3(1.47)	28.4(1.12)
	SW6T-SS	3/8 под приварку враструб							34.0(1.34)	31.8(1.25)
	SW8T-SS	1/2 под приварку враструб							35.6(1.40)	25.4(1.00)
	SW4P-SS	1/4 под приварку встык							37.3(1.47)	28.4(1.12)
	Проход 11.1 (0.437)									
VNS6C-	A8T-SS	1/2 дюйма обжимные фитинги	2.1	99.6(3.92)	60.2(2.37)	42.7(1.68)	46.2(1.82)	15.7(0.62)	47.8(1.88)	52.8(2.08)
	A12T-SS	3/4 дюйма обжимные фитинги	2.4	99.6(3.92)	60.2(2.37)	42.7(1.68)	46.2(1.82)	15.7(0.62)	47.8(1.88)	52.8(2.08)
	A16T-SS	1 дюйм обжимные фитинги		104.0(4.09)	-	-	47.8(1.88)	17.5(0.69)	-	-
	A12M-SS	12 мм обжимные фитинги	1.9	99.6(3.92)	60.2(2.37)	42.7(1.68)	46.2(1.82)	15.7(0.62)	47.8(1.88)	52.8(2.08)
	F8N-SS	1/2 дюйма внутр. NPT	2.4	79.2(3.12)	50.8(2.00)	33.3(1.31)	46.2(1.82)	15.7(0.62)	50.8(2.00)	39.6(1.56)
	F12N-SS	3/4 дюйма внутр. NPT		82.6(3.25)	-	-	48.5(1.91)	19.8(0.78)	-	-
	F16N-SS	1 дюйм внутр. NPT		91.9(3.62)	-	-	54.1(2.13)	25.4(1.00)	-	-
	MF8N-SS	1/2 внешн. и внутр. NPT	1.9	79.2(3.12)	50.8(2.00)	33.3(1.31)	46.2(1.82)	15.7(0.62)	50.8(2.00)	39.6(1.56)
	MF12N-SS	3/4 внешн. и внутр. NPT		82.6(3.25)	-	-	48.5(1.91)	19.8(0.78)	-	-
	MF16N-SS	1 внешн. и внутр. NPT		91.9(3.62)	-	-	54.1(2.13)	25.4(1.00)	-	-
	SW8T-SS	1/2 под приварку враструб	2.2	79.2(3.12)	50.8(2.00)	33.3(1.31)	46.2(1.82)	15.7(0.62)	47.8(1.88)	42.9(1.69)
	SW12T-SS	3/4 под приварку враструб			-	-	46.2(1.82)	15.7(0.62)	-	-
	SW8P-SS	1/2 под приварку враструб	2.4		50.8(2.00)	33.3(1.31)	47.8(1.88)	17.5(0.69)	50.8(2.00)	39.6(1.56)

Серия VNS10

Номер для заказа		Торцевые соединения Вход / Выход	Проход	Cv	Габаритные размеры, мм (дюйм) L	B	B1	P	T	H
VNS10A-	A4T-SS	1/4 дюйма обжимные фит	инги 4.0 (0.156)	0.35	71.6 (2.82)	34.0 (1.34)	12.7 (0.50)	20.6 (0.81)	Max. 6.4 (1/4)	78.1 (3.43)
	F2N-SS	1/8 дюйма внутр. NPT			57.2 (2.25)					
	F4N-SS	1/4 дюйма внутр. NPT								
	M4N-SS	1/4 дюйма внешн. NPT								
	MF4N-SS	1/4 внешн. и внутр. NPT								
VNS10B-	F4N-SS	1/4 дюйма внутр. NPT	4.0 (0.156)	0.86	79.5 (3.13)	46.0 (1.81)	16.0 (0.63)	26.9 (1.06)		108 (4.27)
	M8N-SS	1/2 дюйма внешн. NPT								
	F8N-SS	1/2 дюйма внутр. NPT			82.6 (3.25)	48.2 (1.90)	19.8 (0.78)			111 (4.36)
	MF8N-SS	1/2 дюйма внешн. NPT								

ИНФОРМАЦИЯ ДЛЯ ЗАКАЗА

Шаг 1. Подберите подходящий номер для заказа вентиля. Для заказа опций вставьте их в номер для заказа.

Шаг 1	Шаг 2	Шаг 3	Шаг 4	Шаг 5	Шаг 6	Шаг 7
VNS6B-A6T-SS	-	-	VNS6B-A6T-**GF**-SS	-	VNS6B-A6T-GF-**SG**-SS	VNS6B-A6T-GF-SG-**C276**
VNS6C-F8N-SS	VNS6CS-F8N-SS	VNS6CS-F8N-**A**-SS	-	VNS6CS-F8N-A-**AH**-SS	-	-

Опции

Шаг 2 Опциональный наконечник штока	**Шаг 3** Конфигурация	**Шаг 4** Материал уплотнения
• **Nil**: Стандартный V-образный шток • **S**: Опциональный подпружиненный наконечник Применимо для серий VNS6B, VNS6C и VNS10B.	• **Nil**: Прямой • **A**: Угловой	• **Nil**: Стандартное из PTFE • **GF**: Опциональное из графита

Шаг 5 Опция рукоятки	**Шаг 6** Исполнение под сернистые газы	**Шаг 7** Материал корпуса
• Nil: Стандартная металлическая рукоятка • AH: Анодированная алюминиевая рукоятка	• SG	• SS: Нержавеющая сталь 316 • C276: Хастелой C276

Для заказа низкотемпературной версии вентиля добавьте “**LT**” в номер для заказа.
Пример: VNS6A-A4T-**LT**-SS

Исполнение под сернистые газы

Все материалы подбираются по стандарту NACE MR0175/ISO 15156-2/3 или NACE MR0103 в зависимости от применения. Для заказа вставьте «**SG**” в номер заказа.

Размеры

Все указанные размеры даны лишь в справочных целях. Размеры кранов с обжимными фитингами указаны при не затянутых фитингах.

Применение

- При первичном открытии может потребоваться большее усилие.
- По мере износа уплотнений штока требуется их подтяжка.
- Наконечники штока из эластомера применяют для текучих газов и жидкостей. Усилие закрытия вентиля не должно превышать 7.90Нм.

Заводское тестирование и очистка

- Каждый вентиль на заводе тестируется азотом при давлении 69 бар.
- Уплотнения тестируются на полное отсутствие утечек.
- Каждый вентиль очищается согласно процедуре HSME CS-01.

Очистка под кислород

Опционально доступна очистка под кислород согласно стандарту ASTM G93 Level C. Очистка CS-11 от HSME полностью соответствует этому стандарту . Все смачиваемые части обрабатываются смазкой без содержания углеводородов. Для заказа вставьте “11” в номер для заказа вентиля.
Пример: VNS6C-F8N-A-AH-**11**-SS

Подбор компонентов системы

Тщательно проводите подбор компонентов для вашей системы. Ответственность за подбор крана под рабочее давление, рабочую температуру системы, а так же за правильный монтаж и эксплуатацию оборудования лежит на конечном пользователе. Компания HSME не несёт ответственности за неправильный подбор оборудования, монтаж, а так же эксплуатацию.